修饰处理与热处理

表面粗糙度:其余

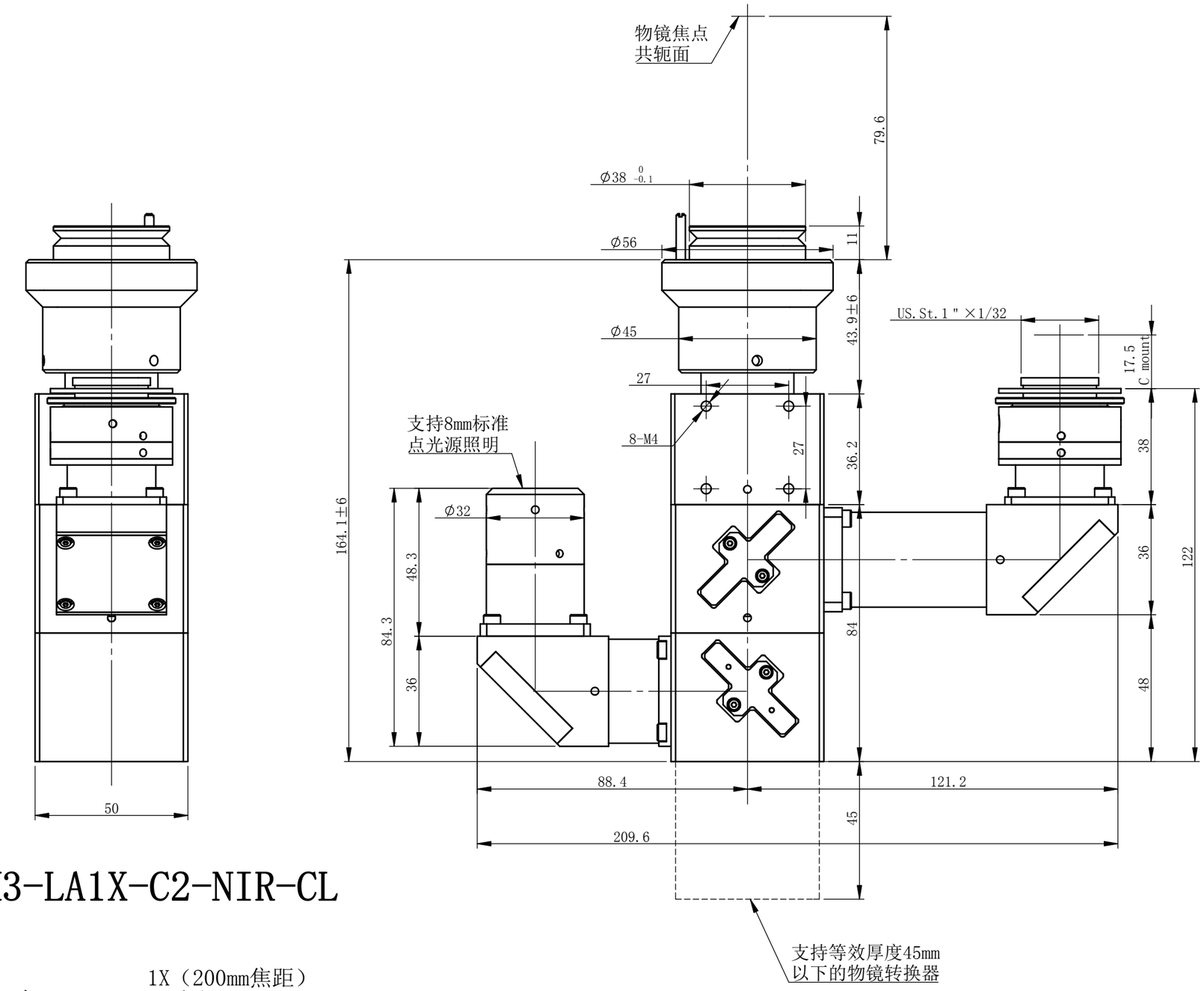

XF-VM3-LA1X-C2-NIR-CL

主要技术参数

1. 成像光路倍率： 1X（200mm焦距）
2. 成像光路像面尺寸： 1.1'（Φ17.6mm）
3. 成像光路最大支持物镜入瞳： Φ12mm
4. 成像光路光谱支持： 可见光
5. 激光光路特性： 管镜和物镜配合缩束（缩束成小光斑）
6. 激光光路缩束倍率： 1X（200mm焦距）
7. 激光光路光谱支持： 800-1200nm
8. 照明光路光谱支持： 可见光
9. 照明光路接口： 8mm标准点光源
10. 物镜接口： 支持等效厚度45mm以下的物镜转换器（需定制转接口）
11. 成像光路可定制倍率： 0.96X、0.7X、0.63X

未注公差		未注角度公差	文 件 名 称		
X.X	±0.2	±30min	XF-VM3-LA1X-C2-NIR-CL-外形尺寸-V6.1		
X.XX	±0.02		图 样 名 称		
X.XXX	±0.005	图纸尺寸：A3			
	签 名	日期/版本号	材 料	比 例	产 品 名 称
设计		V6.1		1:1.5	
更改1			数量		灿锐光学
更改2			共 张	第 张	CAN RILL OPTICS

灿锐光学拥有本图纸描述内容的全部知识产权，未经灿锐光学许，不得进行相关的生产。