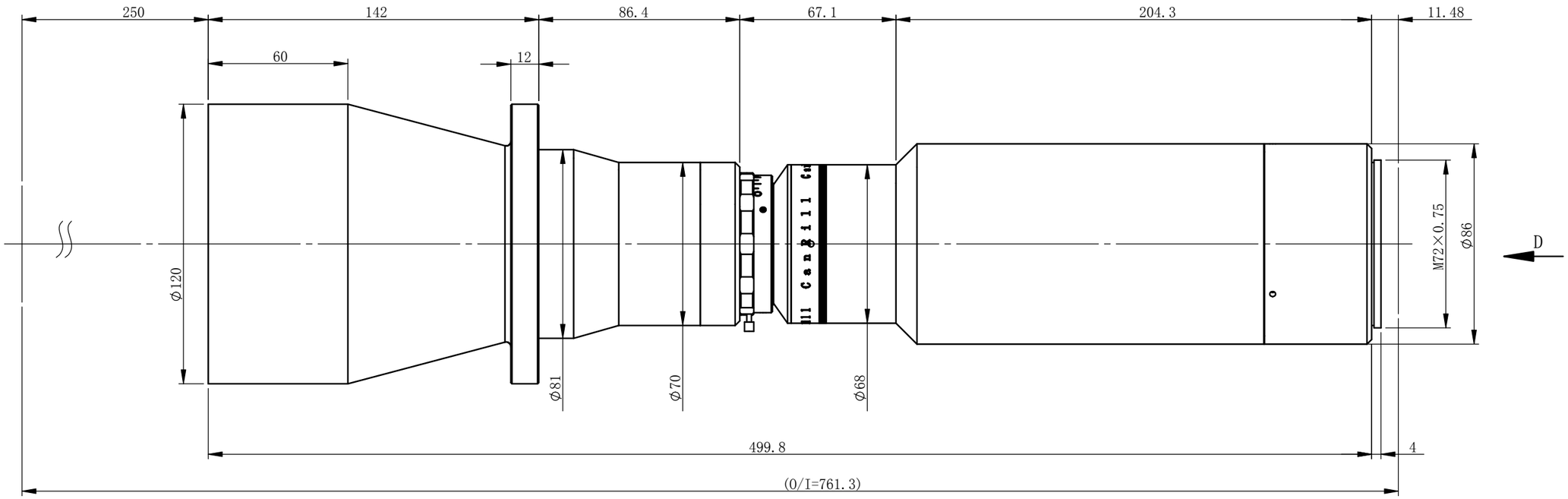

XF-PTL09262-M72-11.48-VI

视图D

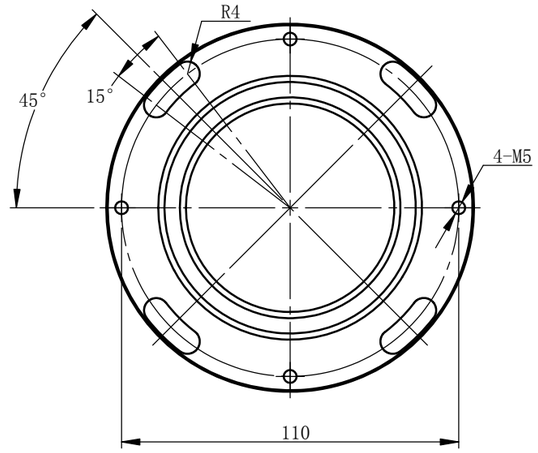

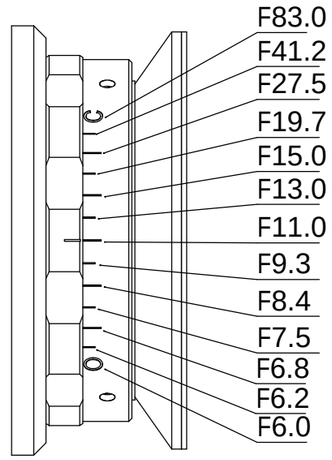

主要参数

光学结构	双远心
倍率	0.702
物方视野	Φ88.3mm
像方视野	Φ62mm
工作距离	250mm±3%
远心度	<0.04°(0.06°)
景深	2.4mm@F11
光圈	F6-F83
分辨力	10.3μm@F11
像方MTF	>0.3@95lp/mm@F11
光学畸变	<0.043%(0.100%)
测量范围：	
35film 36×24	51.3×34.2mm
2' 23×23	32.8×32.8mm
4/3' 18×13.5	25.6×19.2mm
1.1' 14.2×10.4	20.2×14.8mm
2K线扫描2048×10μm	29.2mm
4K线扫描4096×7μm	40.8mm
8K线扫描8192×5μm	58.3mm
8K线扫描8192×7μm	81.7mm
12K线扫描12288×5μm	87.5mm

该镜头在F11.0具有最佳分辨力以及较好的成像一致性，
在F15.0具有最佳的成像一致性。
若光圈超出F11.0则分辨力和成像一致性均会开始下降。

XF-PTLAAABB-C/F/P/M-(L90E)-(VI)

灿锐第IV代镜头
物方FOV标称值
像方FOV
相机接口
(M和P口需标注后截距)
内部转向型号
可调光阑型号

未注公差		未注角度公差	文件名称			
X.X	±0.2	±30min	XF-PTL09262-M72-11.48-VI-外形尺寸			
X.XX	±0.02		图样名称			
X.XXX	±0.005	图纸尺寸：A3				
	签名	日期/版本号	材料	比例	产品名称	
设计				1:5		
更改1			数量		灿锐光学	灿锐光学拥有本图纸描述内容的全部知识产权，未经灿锐光学许，不得进行相关的生产。
更改2			共 张	第 张	CAN RILL OPTICS	